Röben
CERAMIKA BUDOWLANA

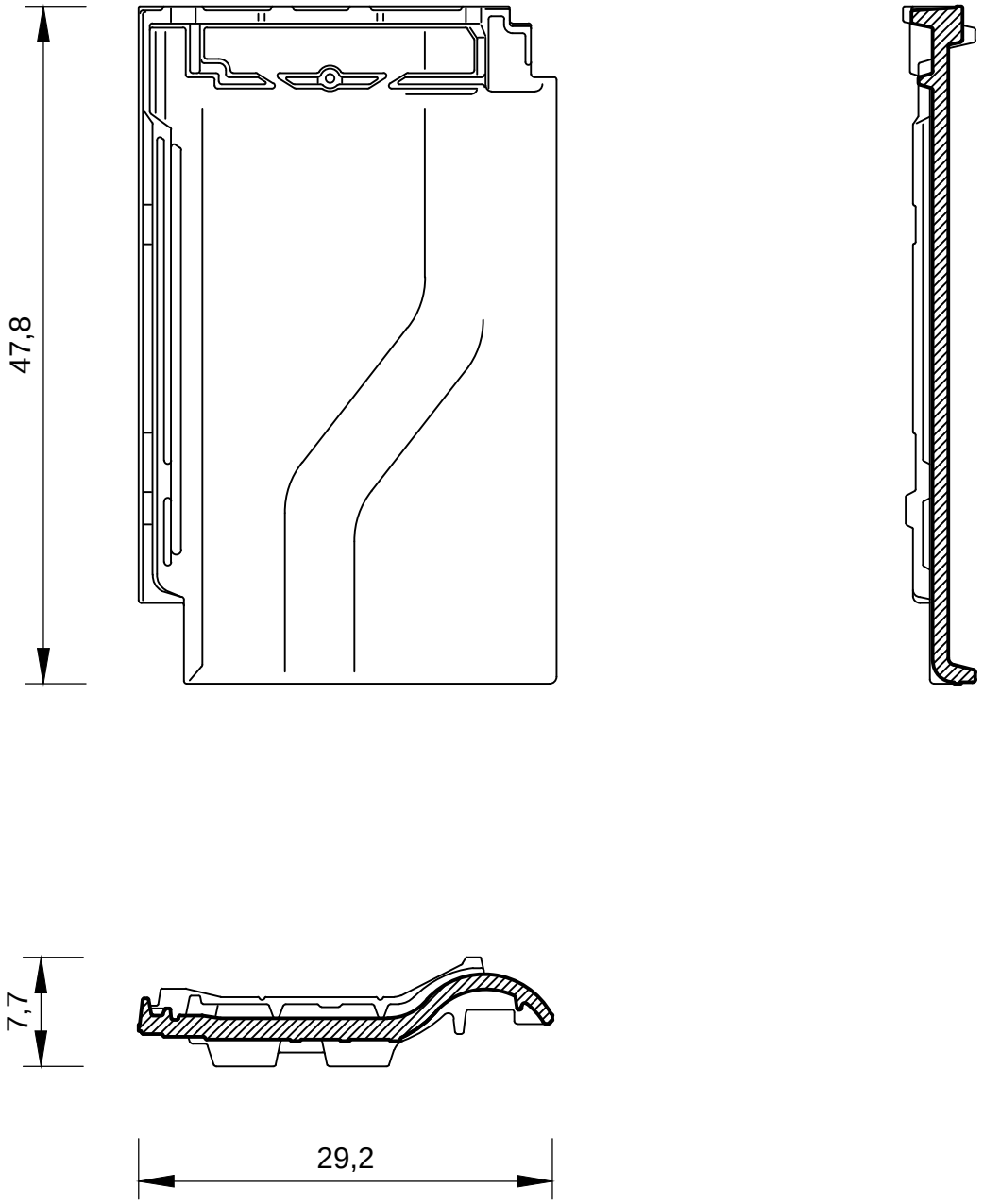

Dachówka Piemont - wentylacyjna

skala 1:5